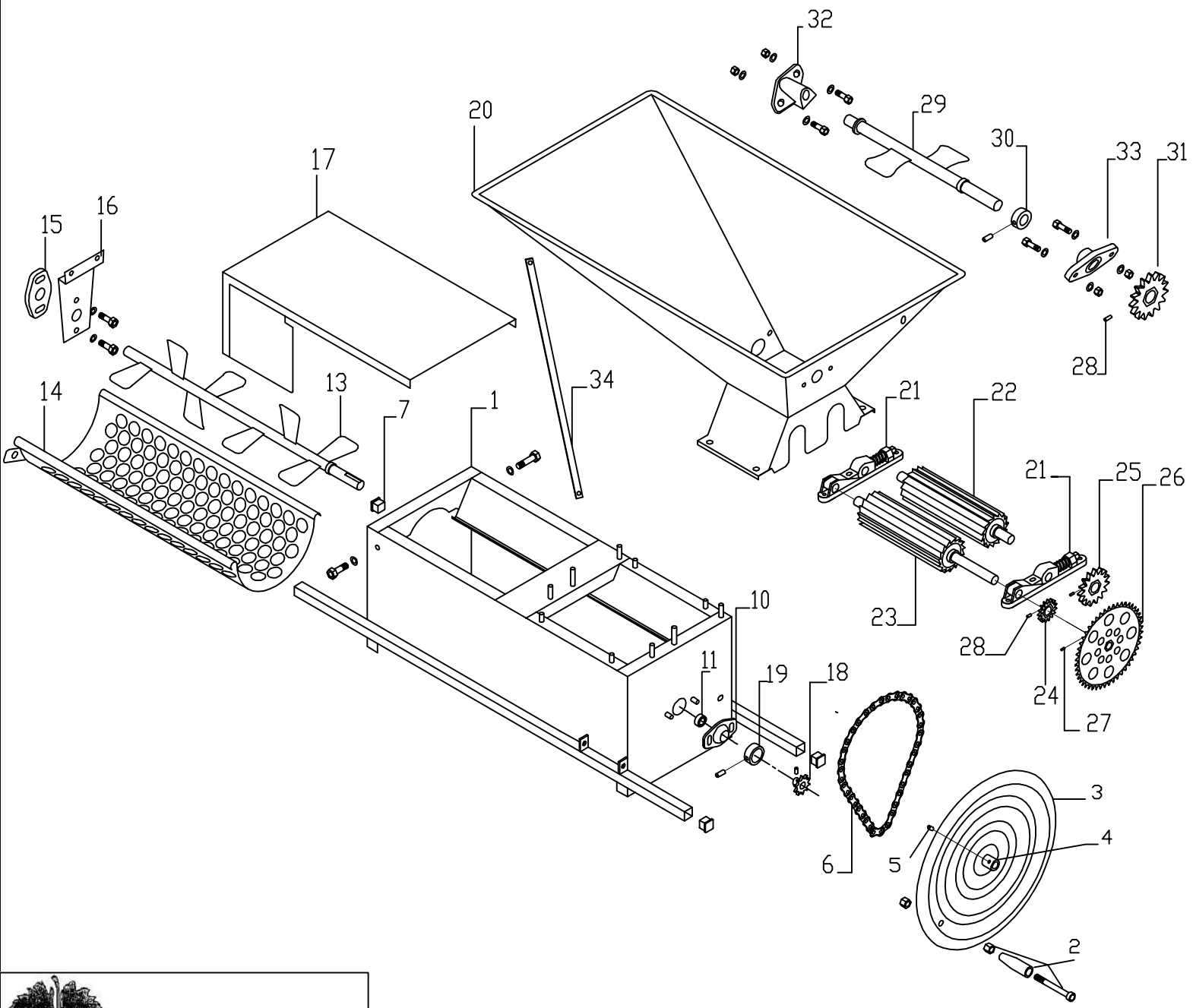

POS.	CODICE DISEGNO	DESCRIZIONE ANAGRAFICA	N° PEZZI
34	A11	STECCA	2
33	S1010	SUPPORTO	1
32	S1041	SUPPORTO	1
31	I03	INGRANAGGIO	1
30	A108	DISTANZIALE	1
29	A106	AGITATORE	1
28		GRANO	1
27		GRANO	1
26	I50	CORONA	1
25	I05	INGRANAGGIO RULLO CONDOTTO	1
24	I06	INGRANAGGIO RULLO MOTORE	1
23	RL013	RULLO MOTORE	1
22	RL002	RULLO FISSO	1
21	S01	SUPPORTO REG.RULLI	2
20	A08	TRAMOGGIA	1
19	A1082	DISTANZIALE	
18	I07	PIGNONE	1
17	A05	TAPPO	1
16	A04	PANIERA	1
15	S20	SUPPORTO	1
14	RE3	VAGLIO	1
13	A03V	ALBERO DIRASPATORE	1
12			
11	R04	CUSCINETTO	1
10	S47	SUPPORTO ZINCATO	1
9		GRANO	1
8			
7	G20	TAPPO	4
6	T60	CATENA	1
5		GRANO	
4	I100	INSERTO PER VOLANO	1
3	A109	VOLANO	1
2	G10	MANIGLIA VOLANO	1
1	A01	CASSA	1

DATA 30/05/06 — DATA

FIRMA — FIRMA

SCALA 1:10

CODICE ENO 3V

ENOITALIA s.r.l.
COSTRUZIONI MECCANICHE